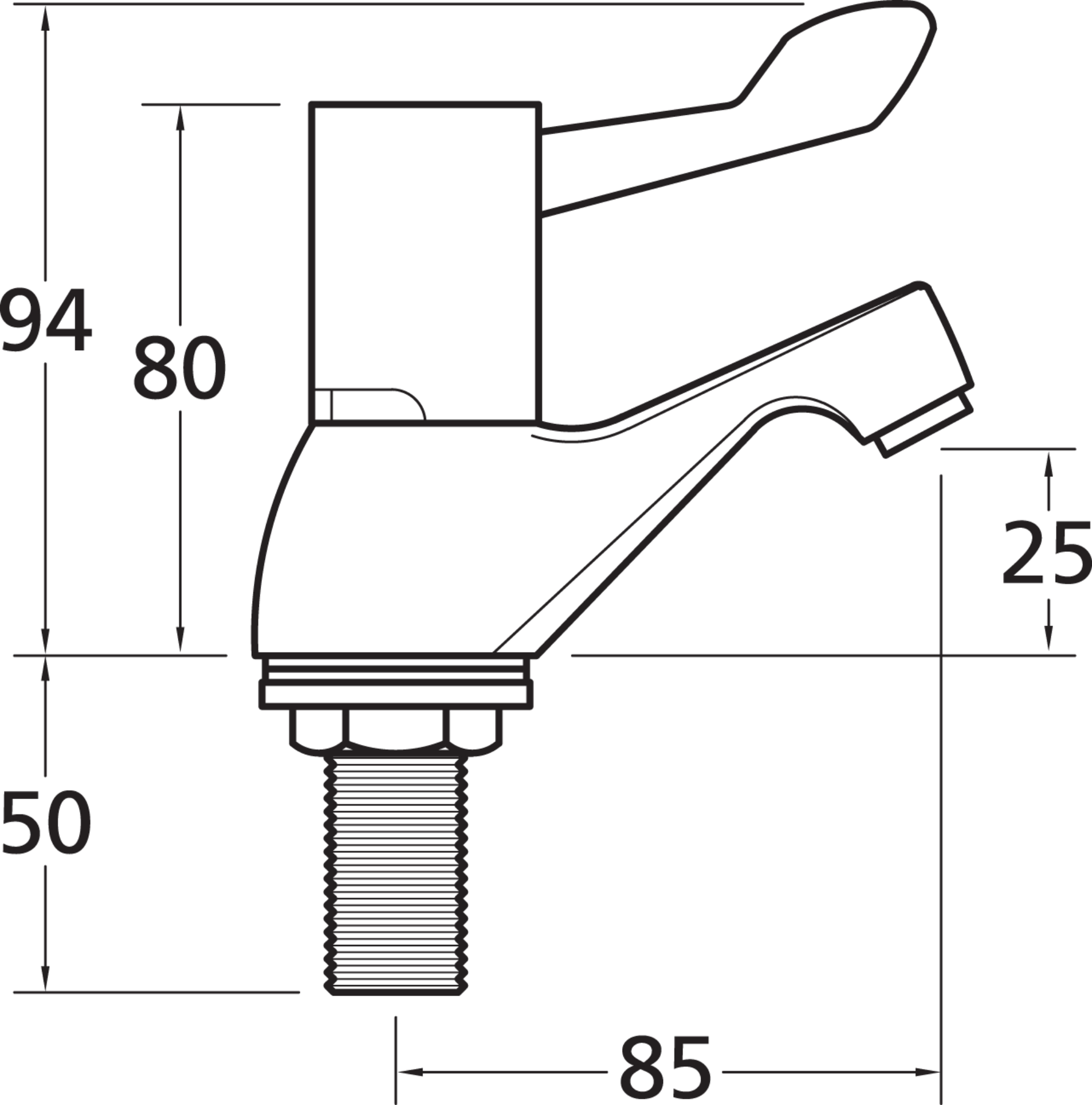
94
80
25
50
85